CARGADORES DE BATERIAS

SPECTRONIC

CARGADOR AUTOMATICO DE BATERIAS DE 24V

CARACTERISTICAS TECNICAS

VOLTAJE DE ENTRADA	110V-120V
VOLTAJE DE SALIDA	24VDC
CORRIENTE DE CARGA	DE 1 A 10 AMP
PROTECCION	SALIDA FUSIBLE 10 AMP
CAPACIDAD DE CARGA	2 BATERIAS DE 12V CONECTDAS EN SERIE.

EQUIPADO CON:

AMPERIMETRO PARA MONITOREO DE SALIDA DE CORRIENTE - INTERRUPTOR PILOTO ON - OFF - CAIMANES DE SALIDA 24VDC ROJO POSITIVO - NEGRO NEGATIVO.

MANEJO

1. Sitúe el interruptor ON - OFF en la posición OFF (APAGADO).

2. Verifique que el voltaje de la red de suministro sea de **maximo 120 voltios** y conecte el cargador.

3. Compuebe el nivel de electrolito en la bateria y llénelo con agua destilada si es necesario.

4. Verifique que la bateria de 12V esté correctamente conectada en serie, como lo indica el diagrama anexo, para obtener 24 voltios en los extremos.

5. Con el interruptor en OFF (APAGADO), conecte el cable rojo al borne positivo (+) de la # 1 y el cable negro negativo (-) al borne negativo de la batería # 2.

6. Sitúe el interruptor en la posición ON para empezara a cargar.

SPECTRONIC LTDA
CARRERA 14 No. 98-31 PBX. 623 00 55 FAX. 256 01 99 BOGOTA COLOMBIA
www.spectronic.com.co / E-Mail: servicio@spectronic.com.co

CARGADORES DE BATERIAS

SPECTRONIC

DIAGRAMA DE CONEXION DE 2 BATERIAS CONECTADAS EN SERIE

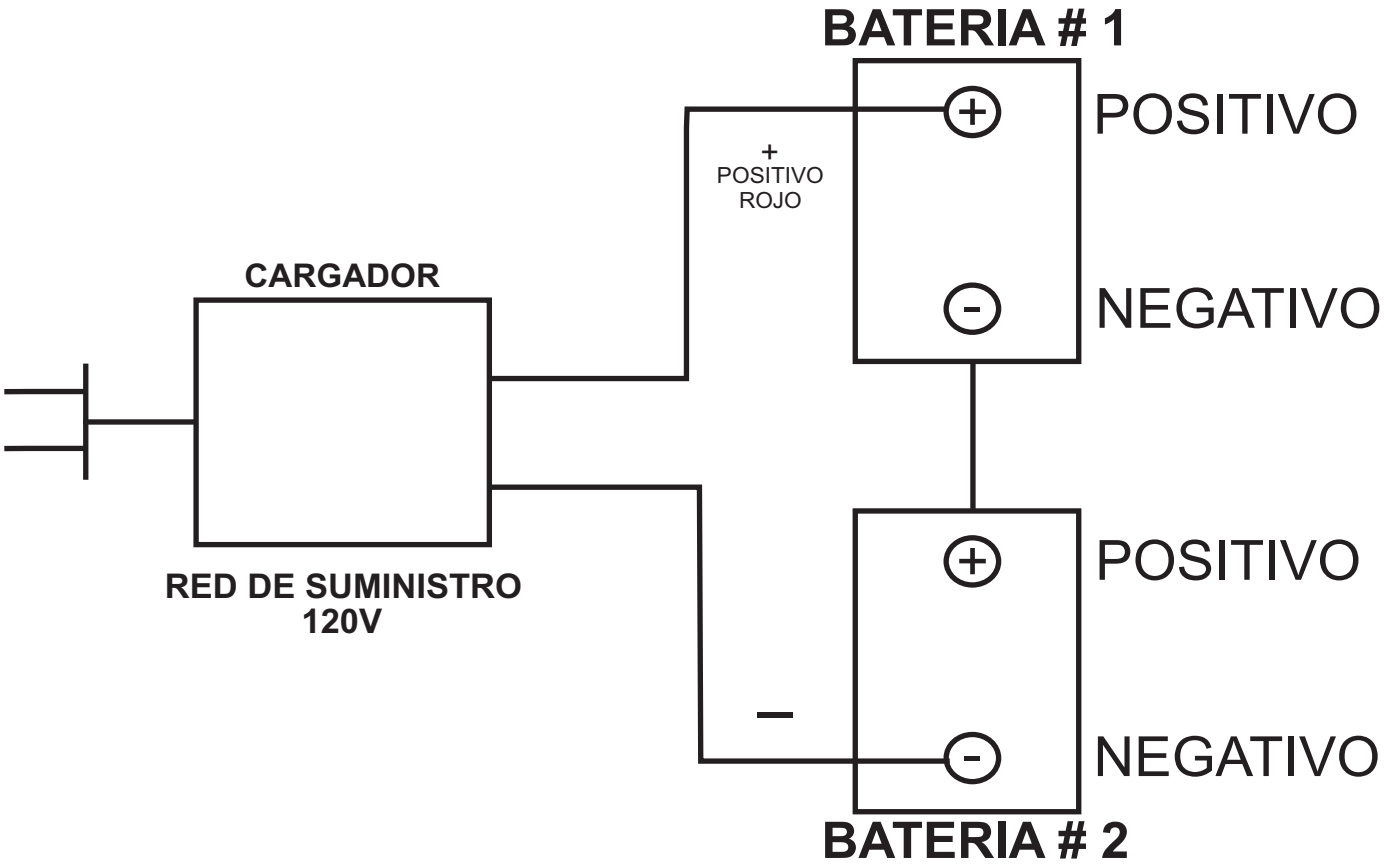

SPECTRONIC LTDA
CARRERA 14 No. 98-31 PBX. 623 00 55 FAX. 256 01 99 BOGOTA COLOMBIA
www.spectronic.com.co / E-Mail: servicio@spectronic.com.co